STUDIO® S
RACCORD DE BAIGNOIRE/DOUCHE À PRESSION ÉQUILIBRÉE

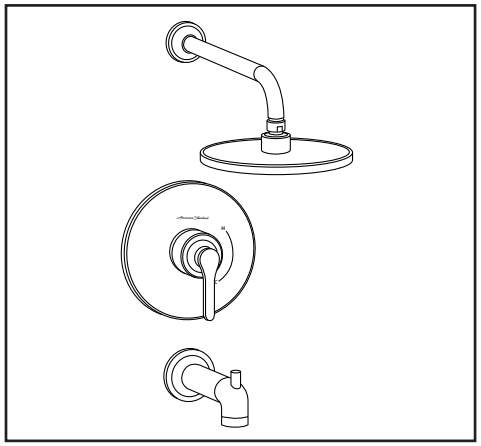

T105502 Garniture de baignoire/ douche illustrée

NUMÉRO DE MODÈLE :

ENSEMBLE DE GARNITURE :

- ❏ **T105502** Poignée à levier métallique pour ensemble de garniture de **BAIGNOIRE/DOUCHE Studio S.** SANS corps de robinet**.**
- ❏ **T105501** Poignée à levier métallique pour ensemble de garniture de **DOUCHE UNIQUEMENT Studio S.** SANS corps de robinet.
- ❏ **T105500** Poignée à levier métallique pour ensemble de garniture de **ROBINET UNIQUEMENT Studio S.** SANS corps de robinet.

À utiliser avec les valves à pression équilibrée de série R111. Voir les valves brutes offertes au verso.

DESCRIPTION GÉNÉRALE :

POMME DE DOUCHE
Pomme de douche effet de pluie moderne avec débit maximal de 2,5 gpm/9,5 l/min.

BEC MURAL POUR BAIGNOIRE
Bec inverseur emmanché en métal.

GARNITURE POUR INVERSEUR MURAL
Offerte avec poignée à levier métallique. Plaque de finition murale métallique.

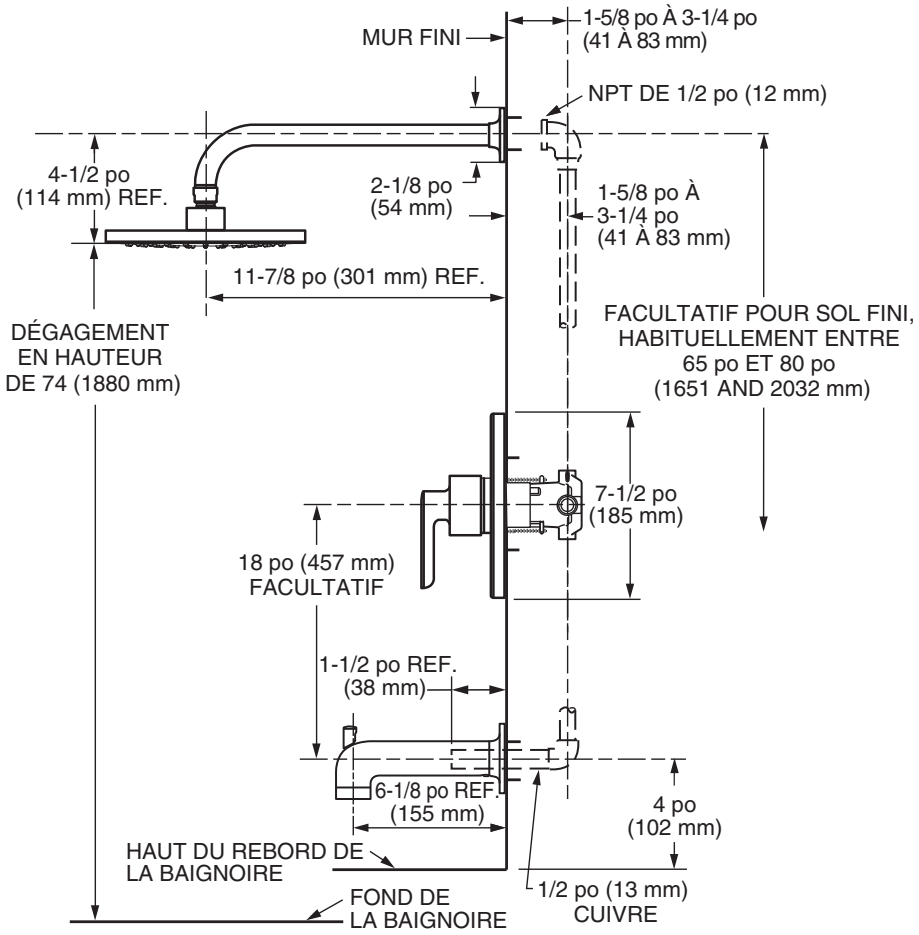

ADA
COFORMITÉ AUX NORMES DE L'ADA

SPÉCIFICATION SUGGÉRÉE

Le raccord baignoire-douche comprend une pomme de douche effet de pluie moderne avec un débit maximal de 2,5 gpm/ 9,5 l/min. Le raccord est : Ensemble de garniture American Standard modèle no T10550_.___ et corps de robinet modèle no R11_.

© 2018 Lixil Canada Inc.

STUDIO® S
RACCORD DE BAIGNOIRE/DOUCHE À PRESSION ÉQUILIBRÉE

CODES ET NORMES

Ces produits respectent ou surpassent les codes et normes suivants :

ANSI A 117.1
ASSE 1016
ASME A112.18.1
CSA B 125.1

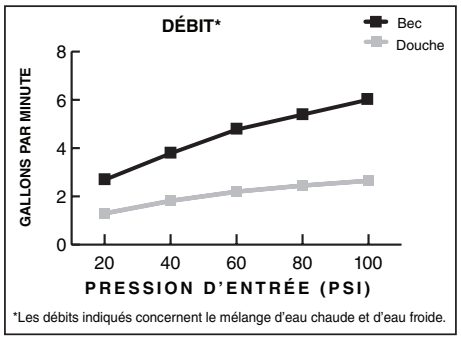

*Les débits indiqués concernent le mélange d'eau chaude et d'eau froide.

ENSEMBLES DE GARNITURE *	Numéro du produit	*LA GARNITURE ET LES RACCORDS DOIVENT ÊTRE COMMANDÉS SÉPARÉMENT. Description	Options de finis		
			Chrome poli	Nickel brossé	Noir Mat
			002	295	243
	T105502	Ensemble de garniture baignoire/douche. Poignée à levier métallique. SANS corps de robinet. ADA			
	T105501	Ensemble de garniture de douche uniquement. Poignée à levier métallique. SANS corps de robinet. ADA			
	T105500	Garniture de robinet uniquement. Poignée à levier métallique. SANS corps de robinet. ADA			

CORPS DE ROBINET BRUTS	Numéro du produit	Description
	R111	Corps de robinet bruts sans garniture. Entrées/sorties universelles.
	R111SS	Corps de robinet bruts sans garniture. Entrées/sorties universelles avec robinets d'arrêt.
	R115	Corps de robinet bruts sans garniture. Entrées/sorties filetées femelle.
	R115SS	Corps de robinet bruts sans garniture. Entrées/sorties filetées femelle avec robinets d'arrêt.
	R117	Corps de robinet bruts sans garniture. Entrées PEX/sorties universelles pour le système de bagues de sertissage PEX (ASTM F1807).
	R117SS	Corps de robinet bruts sans garniture. Entrées PEX/sorties universelles pour le système de bagues de sertissage PEX (ASTM F1807) avec robinets d'arrêt.
	R118	Corps de robinet bruts sans garniture. Entrées PEX/sorties universelles pour le système d'expansion à froid PEX (ASTM F1960).
	R118SS	Corps de robinet bruts sans garniture. Entrées PEX/sorties universelles pour le système d'expansion à froid PEX (ASTM F1960) avec robinets d'arrêt.
	R119	Corps de robinet bruts sans garniture. Entrées CPVC/sorties universelles.
	R119SS	Corps de robinet bruts sans garniture. Entrées/sorties universelles CPVC avec robinets d'arrêt.

ADA Respecte les recommandations de la loi américaine sur les déficiences (American Disabilities Act) et les exigences **ANSI A117.1** pour les personnes atteintes de déficiences physiques.

UNE PARTIE DE LIXIL

© 2018 Lixil Canada Inc.